修订				
ECO	修订	描述	日期	INC.
	A	已发行	2004/2/27	

索乐图160DS
斜坡式自安装防水帽
硬质天花板

注：

1. 除非另有规定，括弧中的尺寸为公制的。

2. 所有索乐图零部件与其他高压元件之间应当至少保持6英寸的间隙。

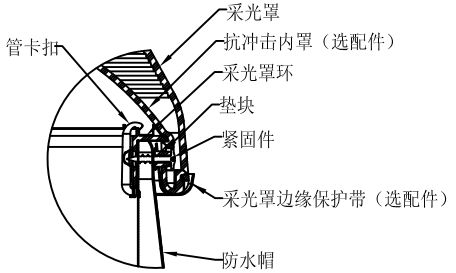

详图A
比例3 : 1

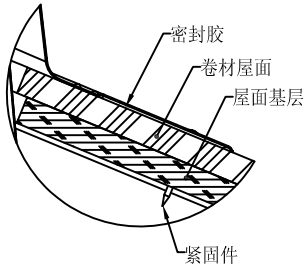

详图B
比例3 : 1

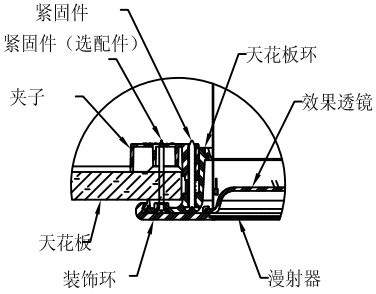

详图C
比例3 : 1

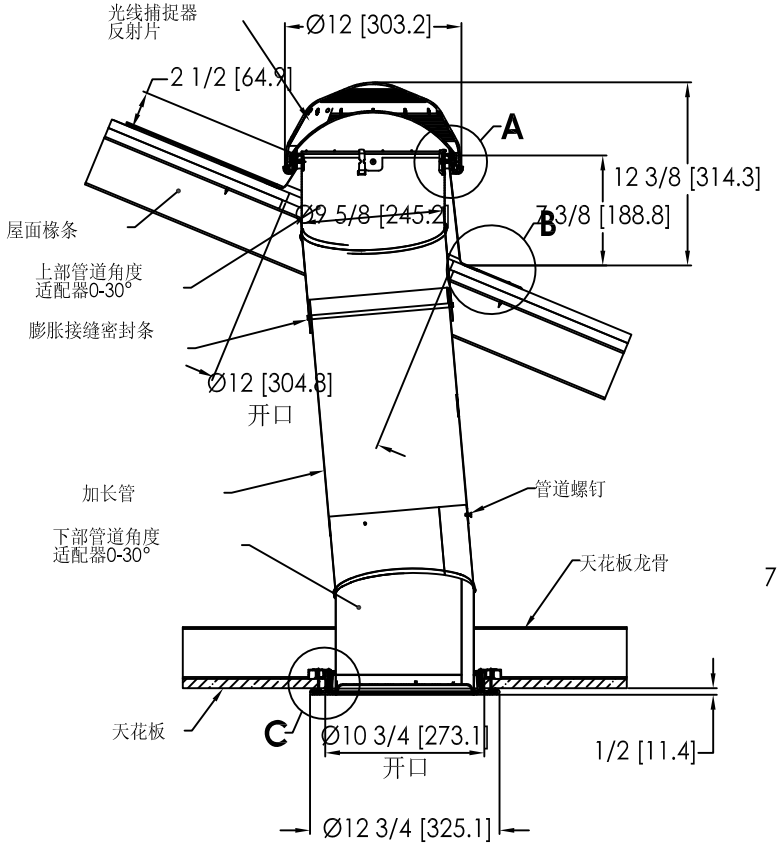

全剖面
比例1:1

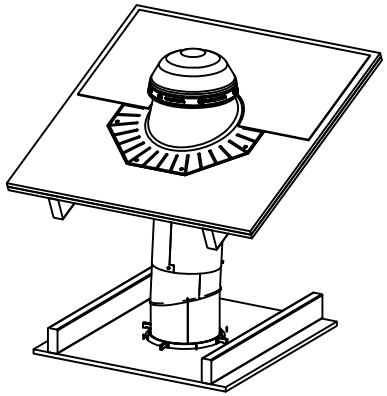

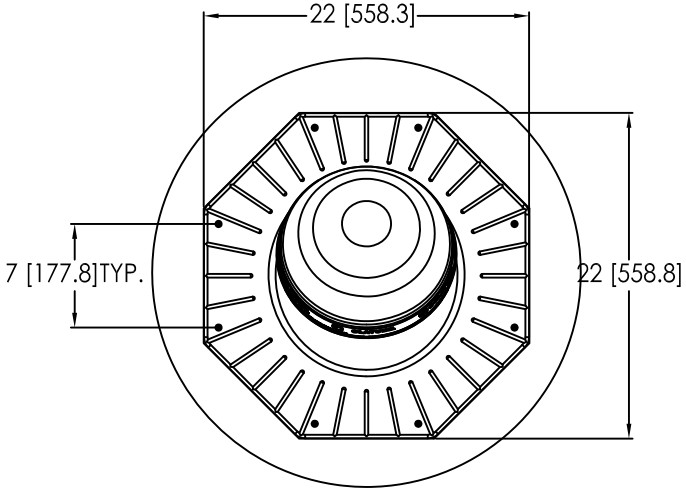

俯视图

除非另有规定：					
尺寸公差		索乐图国际	SOLATUBE		
分数： ±1/4英寸		2006年版权所有			
英寸 .X ±.1	毫米 [.X] ± 2.5	WWW.SOLATUBE.COM.CN			
材料		制图者	日期	标题：	索乐图160DS斜坡式自安装防水帽 硬质天花板
–		STEVENS	06/11/2		
–		审核者	日期		
抛光		–	--	尺寸	图纸编号 / 修订
–		标准者	日期	D	160DS-HC-SFP / A
未按比例制图		GOODJOHN	06/11/7		比例 1:1 / 1/1张